wide

NEW

Wide Kombihatt

Wide kombihatt bygger på vår velprøvde og populære takhatt, SP-B-TH4. Som avkast benyttes Swegons effektive jethette, "Kysten".

Wides kombihatt er robust og egner seg meget godt til prosjekter der lavt trykkfall og høy utskilling av regn, tåke og snø er viktig. Takhattens ventilasjonsrister er testet hos 3-part og overgår med stor margin kravene til utskilling av regn og trykkfall, som er nedfelt i EN13030, høyeste klasser. Ventilasjonsristene skiller ut 100,0 % av regn og i tillegg 99,5% av tåke for hastigheter over 2 m/s. Integrert dryppanne s sikrer at alt oppsamlet vann blir drenert ut.

Materialer

Takhatt og sokkel er i sjøvannsbestandig aluminium, AA6063T6.
Jethette i Magnelis ZM310 med korrosjonsklasse C5.
Kombihatten egner seg meget godt for bruk i korrosjonsutsatte områder.

Jethetten sikrer at utluften ikke kommer i kontakt med innluften. Innebygget tilbakeslagsspjeld i jethette hindrer regn i å komme inn i bygget.

Lavt trykkfall for både inn- og utluft er viktig for å oppnå lavest mulig SFP-faktor

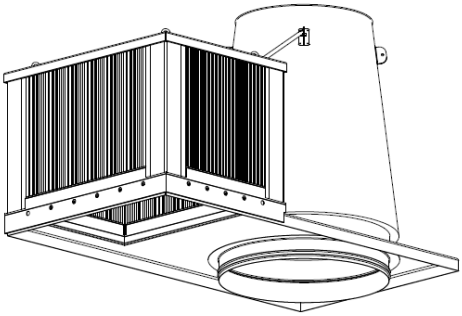

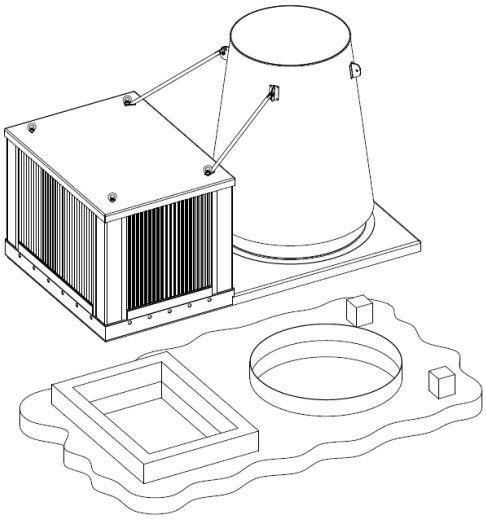

Kan leveres med:

- Integrerte varmekabler som sikrer at snø og is ikke fester seg
- Lakkert overflate i valgfri RAL kode (våtlakkering eller pulverlakkering)

www.wide.no

Wide Industrier AS, Sagveien 15, 1890 Rakkestad, Norway
Phone +47 69 22 78 00 | E-mail wide@wide.no

60211EN2107 april 2021

the driest there is

Wide Kombihatt

Luftmengde / trykkfall (m3/h)											
Kombihatt Type	Inntak :		Avkast :								
	10 Pa	21 Pa	10 Pa	20 Pa	30 Pa	40 Pa	50 Pa	60 Pa	80 Pa	100 Pa	200 Pa
KH4K	2.600	**3.848**	1.708	2.426	2.790	3.451	**3.848**	4.104	4.820	5.445	7.761
KH6K	4.400	**6.408**	2.727	4.071	4.822	5.791	**6.408**	6.826	8.059	9.106	12.401
KH9K	6.400	**9.374**	4.101	5.860	7.197	8.492	**9.374**	10.324	11.961	13.515	19.149
KH15K	10.000	**15.048**	6.697	9.852	11.888	13.506	**15.048**	16.750	19.011	21.481	31.106
KH25K	17.000	**25.292**	11.471	15.833	19.362	22.509	**25.292**	26.722	31.632	35.742	48.629

Andre kombinasjoner av takhatt / jetthette kan også leveres.

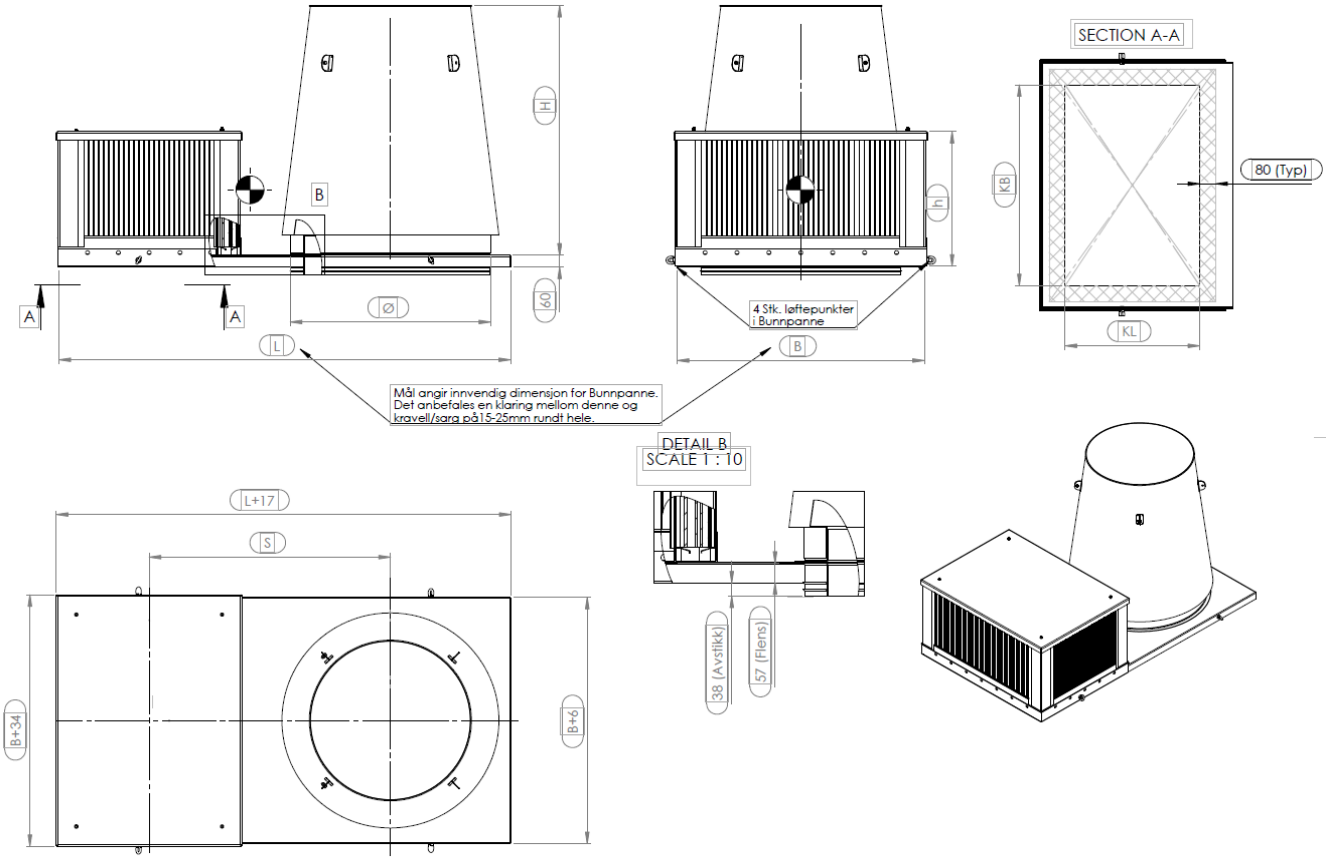

Kombihatt Type	L	B	H	Ø	S	KL	KB	Vekt
KH4K	1.454	734	824	500	805	372	512	70
KH6K	1.679	864	946	630	918	467	642	95
KH9K	1.924	1.034	1.140	800	1.040	542	812	135
KH15K	2.254	1.234	1.258	1.000	1.205	672	1.012	180
KH25K	2.699	1.484	1.479	1.250	1.428	867	1.262	265

Wide Industrier AS, Sagveien 15, 1890 Rakkestad, Norway
Phone +47 69 22 78 00 | E-mail wide@wide.no